SPLITTERS / WDM

Splitter FSASA Page 16–3

Splitter OCM6/8 Page 16–5

Splitter PLC Page 16–7

Splitter PLC, MPO Page 16–9

Termes et explications - Voir glossaire à la page 18-5

Plus d'informations et de produits sur www.netcomag.ch

SEPARATEUR
FSASA

FSASA

Splitters et coupleurs optiques: Solutions sur mesure pour la distribution ou la combinaison de signaux optiques par fibre optique. Les splitters et les coupleurs sont adaptés à l'épissure, à l'installation ou prêts à l'emploi dans un système en rack.

Propriétés

- Cassette d'épissures avec splitter intégré
- Support d'épissures intégré pour 2x SMOUV et 2x ANT
- Sortie de fibre en option à gauche/droite
- Même taille que la cassette SC

FSASA

FIST-FSASA3-SC

Cassette d'épissures avec splitter intégré

Désignation	splitter	Numéro d'article
FIST-FSASA3-SC-102-1A-S	2 splitters 1:8	CV5831-000
FIST-FSASA3-SC-102-2A-S	2 splitters 1:8	CV5833-000
FIST-FSASA3-SC-104-1P-S	2 splitters 1:8	CV5835-000
FIST-FSASA3-SC-108-1P-S	2 splitters 1:8	CV5839-000
FIST-FSASA3-SC-208-2P-S	2 splitters 1:8	CV5841-000
FIST-FSASA3-SC-116-1P-S	1 splitter 1:16	760246308
FIST-FSASA3-SC-132-1P-S	1 splitter 1:16	760246309

FSASA3-SC-ROT

FIST-FSASA3-SC-ROT

Cassette d'épissure SC avec splitter PLC intégré et support d'épissures intégré pour 2x SMOUV et 2x ANT. Sorties fibre : G.657.A2 Rouge

Désignation	splitter	Numéro d'article
FIST-FSASA3-SC-116-1P-S-A2-01-ROT-CH04	1 splitter 1:16	760253356
FIST-FSASA3-SC-132-1P-S-A2-01-ROT-CH04	1 splitter 1:32	760253358

FSASA3-SC-GRÜN

FIST-FSASA3-SC-GRÜN

Cassette d'épissure SC avec splitter PLC intégré et support d'épissures intégré pour 2x SMOUV et 2x ANT. Sorties fibre : G.657.A2 vert

Désignation	splitter	Numéro d'article
FIST-ESASA3-SC-116-1P.S-A2-02-GRÜN	1 splitter 1:16	760253357
FIST-FSASA3-SC-132-1P-S-A2-02-GRÜN	1 splitter 1:32	760253359

FIST-FSASA2-SE-164-1P-S-A2-02-GRÜN

Cassette d'épissure SE avec splitter PLC 1:64 intégré et support d'épissures intégré pour 2x SMOUV et 2xANT Sorties de fibres : 32 fibres à gauche et 32 fibres à droite, G.657.A2 Vert

Désignation	splitter	Numéro d'article
FIST-FSASA2-SE-164-1P-S-A2-02-GRÜN	1 Splitter 1:64	760253615

SOSA2-5SE-A-FSASA3

FIST-SOSA2-5SE-A-FSASA3

Module d'épissures pour 48 épissures, ANT, 8 UMS
Fibres IN et OUT préparées dans cassettes d'épissures prêtes pour épissures
4x cassettes SE pour chacune 12 épissures

Désignation	splitter	Numéro d'article
FIST-SOSA2-5SE-A-FSASA3-1:16	1:16	320022-116
FIST-SOSA2-5SE-A-FSASA3-1:32	1:32	320022-132

Autres variantes sur demande

SPLITTER
OCM6/8

OCM6/8

Le système à encliqueter propriétaire de CommScope vous permet d'augmenter la densité.

Propriétés

- Module OCM6/8 avec splitter intégré
- Longueurs de câble de 1.5m et 4m
- Types de connecteurs LC/APC et SC/APC

Schéma de principe module splitter.

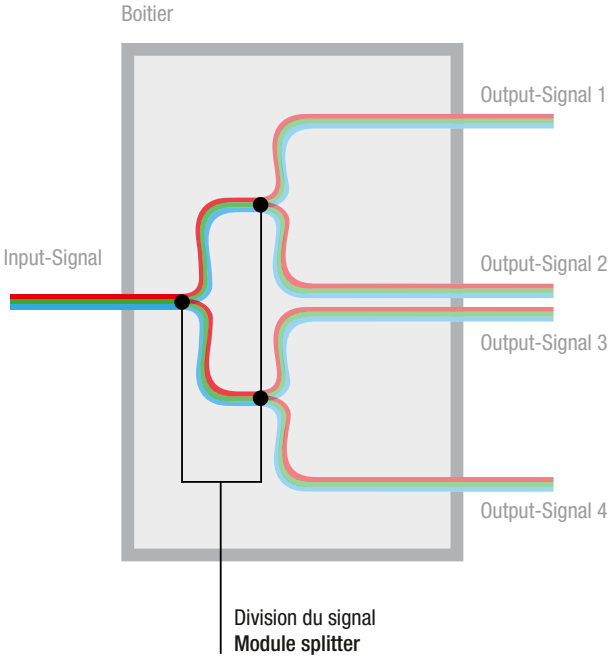

Splitter OCM6/8

OCMx

LC/APC

Désignation	splitter	Emballage	Numéro d'article
OCM8-SP118LLG-20DB	2 splitters 1:8	2m	760241981
OCM8-SP118LLG-40DB	2 splitters 1:8	4m	760241576
OCM8-SP11GLL2-40DB	1 splitter 1:16	4m	EK2351-000
OCM6-SO11WL2 - 61Cl1	1 splitter 1:16	0.61m	CY3972-000
OCM8-SP11WLL2-18DB	1 splitter 1:16	1.8m	EK2353-000
OCM8-SP11WLL2-40DB	1 splitter 1:16	4m	760242095
OCM8-SP11ZLLG-20DB	1 splitter 1:64	2m	760241984
OCM8-SP11ZLLG-40DB	1 splitter 1:64	4m	760242093
OCM8-SP112NLG-40DB	1 splitter 1:2	4m	760242094
OCM8-SP114NLG-40DB	1 splitter 1:4	4m	760242097

Autres variantes sur demande

Tiroir OCM6/8

OCSH-K-OCM6/8

Tiroir 1U max. 15 modules OCM6

	Numéro d'article
	EH3193-000

FACT2-OCSH-2E-V2-CH00

Châssis FACT standard 1.5U
Introduction patchcâble gauche et droite possible
Capacité splitters :
15x splitter OCM8 (Splitter 1:32)
10x splitter OCM6 (Splitter 1:32)
Matériel : Alu
VPE : 1 châssis – 2 éléments
Pour module splitters OCM6/OCM8

	Numéro d'article
	320342-000

OCSH-L

Tiroir 1U max. 12 modules OCM6

	Numéro d'article
	CV7336-000

OCSH-I

Tiroir 1U max. 18 modules OCM6

	Numéro d'article
	CV7335-000

SLITTER PLC
SPLITTER PLC

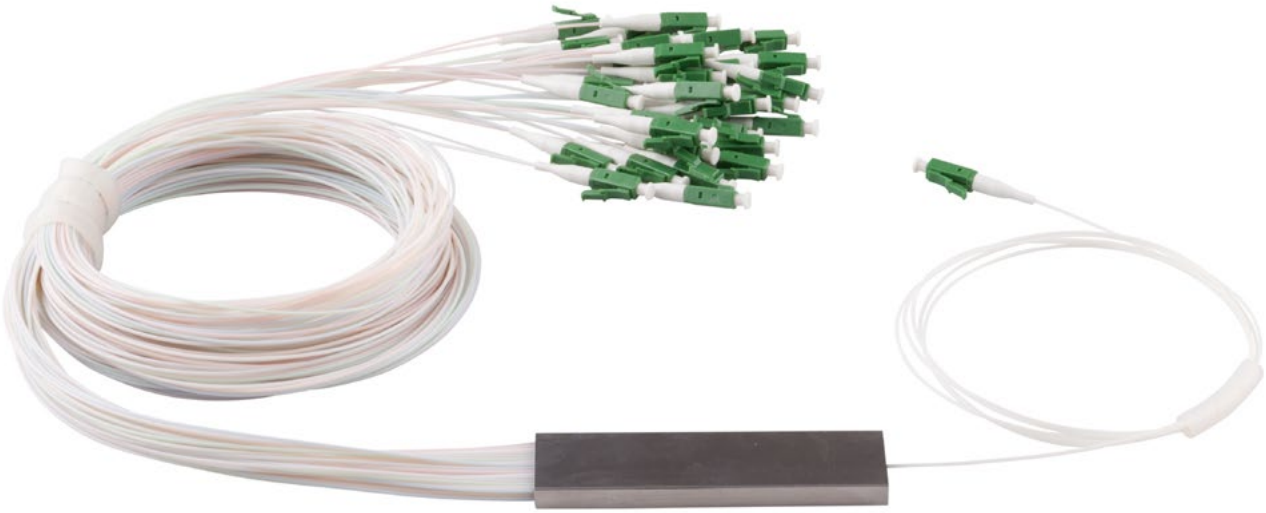

Splitter PLC

Ce splitter économique est construit de manière aussi compacte et flexible que possible et peut être utilisé pour toutes les applications courantes.

Schéma de principe module splitter.

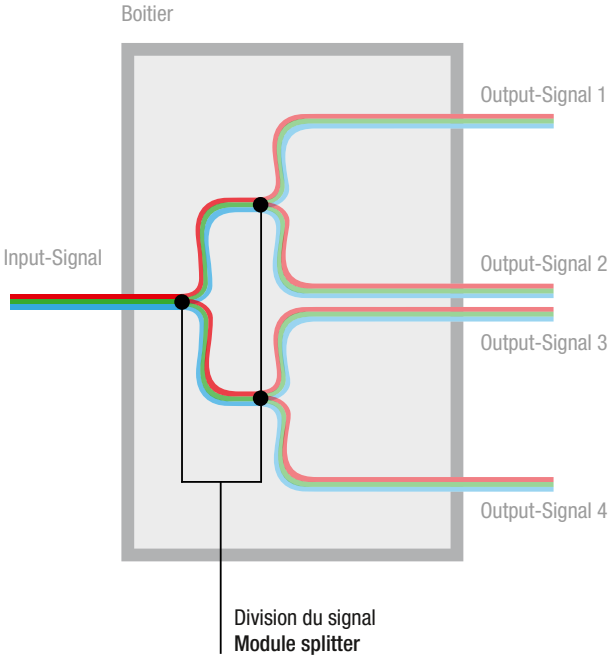

Splitter PLC - diamètre 0.25mm

PLCS-0116-2-A9-S-S-CS

Splitter, 1x16, G657A1, sym, 0.250mm, 2.5m

	Numéro d'article
	E43774-000

PLCS-0132-2-A9-S-S-CS

Splitter, 1x32, G657A1, sym, 0.250mm, 2.5m

	Numéro d'article
	A11601-000

PLCS-1-A1-B-B-15-00

Splitter G652D, sym, 0.250mm, 1.5m

Numéro	Désignation	Numéro d'article
1x2	PLCS-0102	315758-102
1x4	PLCS-0104	315758-104
1x8	PLCS-0108	A11601-008

Splitter PLC - diamètre 0.9mm

Splitter PLC - LC/APC - diamètre 0.9mm

Longueur 1.5m, Boîtier en acier, Préconfectionné avec:
- Entrée: LC/APC, 0.9mm, 1.5m
- Sortie: LC/APC, 0.9mm, 1.5m

Désignation	splitter	Perte d'insertion (niveau P/S)	Taille du boîtier	Numéro d'article
PLCS-0102-2-A3-L-L-15-LC/APC	2 splitters 1:8	IL max. 3.9dB / IL typ. 3.5dB	45x4.5x4mm	315702-102
PLCS-0104-2-A3-L-L-15-LC/APC	2 splitters 1:8	IL max. 7.4dB / IL typ. 7.0dB	45x4.5x4mm	315702-104
PLCS-0108-2-A3-L-L-15-LC/APC	2 splitters 1:8	IL max. 10.7dB / IL typ. 10.3dB	70x7x4mm	315702-108
PLCS-0116-2-A3-L-L-15-LC/APC	1 splitter 1:16	IL max. 13.9dB / IL typ. 13.5dB	80x12x4mm	315702-116
PLCS-0132-2-A3-L-L-15-LC/APC	1 splitter 1:16	IL max. 17.2dB / IL typ. 16.5dB	80x20x6mm	315702-132

Splitter PLC - diamètre 2.0mm

Longueurs variables sur demande

Splitter PLC - LC/APC - diamètre 2.0mm

Longueur 1.5m

Désignation	splitter	Perte d'insertion (niveau P/S)	Taille du boîtier	Numéro d'article
PLCS-0102	2 splitters 1:8	IL max. 3.9dB / IL typ. 3.5dB	100x80x10mm, ABS Box	315703-102
PLCS-0104	2 splitters 1:8	IL max. 7.4dB / IL typ. 7.0dB	100x80x10mm, ABS Box	315703-104
PLCS-0108	2 splitters 1:8	IL max. 10.7dB / IL typ. 10.3dB	100x80x10mm, ABS Box	315703-108
PLCS-0116	1 splitter 1:16	IL max. 13.9dB / IL typ. 13.5dB	100x80x10mm, ABS Box	315703-116
PLCS-0132	1 splitter 1:16	IL max. 17.2dB / IL typ. 16.5dB	120x80x18mm, ABS Box	315703-132

SPLITTER PLC
1x32, MPO

Splitter PLC 1x32, enfichable avec MPO

Ce splitter est construit de manière aussi compacte et flexible que possible. Au cours de son développement, une grande attention a été accordée à l'interchangeabilité. En d'autres termes: en cas de défaut, les câbles et les splitters peuvent être facilement remplacés indépendamment les uns des autres. Les câbles épissés peuvent être facilement rebranchés grâce à l'utilisation de connecteurs MPO.

Spécifications MPO

Dimensions [L] [l] [H]	120 x 80 x 18mm
Schéma de perçage [L] [l]	80 x 74mm
Longueur d'onde opérationnelle	1260 ~ 1650nm
Type de fibre	G657A1 *
Perte d'insertion (niveau P/S)	16.5 / 16.9 dB
Uniformité des pertes	≤ 1.5 dB
Perte dépendante de la polarisation PDL	≤ 0.25 dB
Perte de réflexion	≥ 55
Directivité minimale	55 dB
Variation des pertes selon la longueur d'onde	≤ 0.5
Longueur des fibres	1.5m (± 0.1) *
Stabilité à la température(-40 ~ 85 °C)	≤ 0.5 dB
Température de service	-40 ~ 80°C
Température de stockage	-40 ~ 85°C
Puissance maximale	500mW

* ou spécifique

Spécifications MPO

Connecteur MPO		Ferrule SM MT standard		Ferrule SM MT à faible pertes	
Polissage		APC	PC	APC	PC
Perte d'insertion IL	Typ.	0.50 dB	0.50 dB	0.30 dB	0.30 dB
	Max.	0.70 dB	0.70 dB	0.50 dB	0.50 dB
Perte de réflexion RL		60 dB	45 dB	60 dB	45 dB
Interchangeabilité		≤0.3 dB	≤0.3 dB	≤0.3 dB	≤0.3 dB
Répétabilité		≤0.2 dB (500 connexions, EIA-455-21A)			
Résistance à la traction		≤0.3 dB (max. 66 N)			
Température de service		-20 ~ +60°C			
Température de stockage		-40 ~ +80°C			

Set

PLCS-0132-MPO-003-HOLDER-SET

Le lot comprend:
1x boîtier de splitter MPO 1:32
1x UMS Holder pour splitter
1x LC/APC 3m
2x MPO/APC 3m 24Fs

Dimensions [L] [l] [H]	Numéro d'article
120 x 80 x 18mm	318428-132

Produits – splitter PLC

PLCS-0132-MPO

Splitter, 1x32 enfichable avec MPO
- Entrée: LC/APC, couplage simplex
- Sortie: 2x MPO24/APC, couplage

Dimensions [L] [l] [H]	Numéro d'article
120 x 80 x 18mm	318385-132

Câble pigtail SM-MPO/APC-003-H

1x câble Fanout MPO/APC jaune, 4.0mm
Easy Strip

Longueur	Numéro d'article
3m	318423-024

Câble pigtail SM-LC/APC-003-H

1x câble LC/APC simplex jaune, 1.7mm
Easy Strip

Longueur	Numéro d'article
3m	315159-003

UMS Support de splitter

Support pour 1 Splitter dans profil 4UMS

	Numéro d'article
	318405-000

Autres variantes sur demande