Installationsanleitung
C-Rail-Clip
Kabelausführungsclip

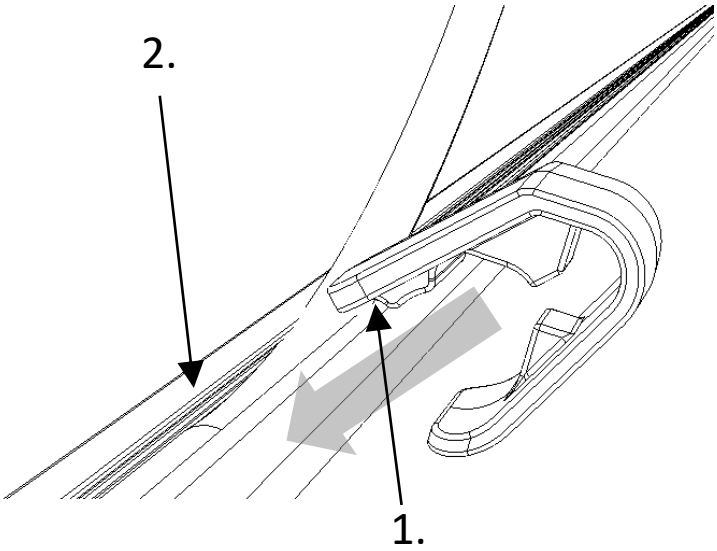

1.) Positionierung
Schieben Sie den C-Rail-Clip entlang der Linie, die vom grauen Pfeil gezeigt wird. Bewegen Sie ihn vorwärts, bis der innnere Durchmesser des Clips (1) die Oberfläche des Messengers in der gezeigten Position (2) berührt.

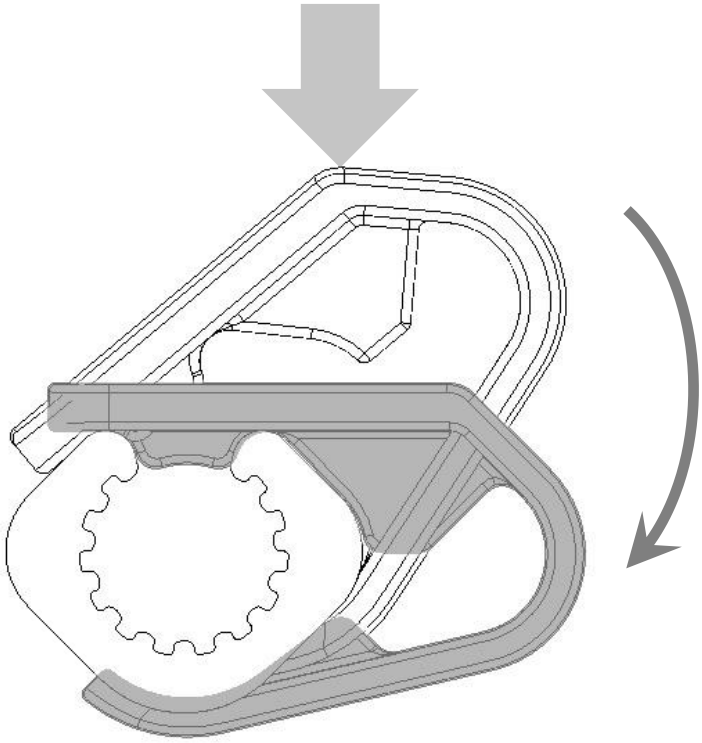

2.) Fixieren
Drücken Sie auf den Clip, wie vom Pfeil gezeigt. Drehen Sie ihn nach unten bis er sich um den Messenger schließt. Der graue Clip zeigt die finale Position.

Der C-Rail-Clip muss an jeder Kundenabzweigung des Kabels angebracht werden, um die korrekte Positionierung zu gewährleisten. Bei jeder C-Rail-Bracket müssen ebenfalls zwei C-RAIL-CLIPS angebracht werden, sowie ein C-RAIL-CLIP pro C-Rail-Anchor, wenn das Kabel abgezweigt wird, bevor es durch den Rahmen läuft.